Università di Pisa

Direzione Affari Legali e Generali

Dirigente: Avv. Sandra Bernardini

Unità Gestione Tecnica del Patrimonio Immobiliare

Coordinatore: Arch. Silvia Antoni

Responsabile: Ing. Saverio Zingarelli

Procedura per l'ottenimento della Conformità Urbanistica Edilizia "ora per allora" ai sensi ex art.81 DPR n. 616/77 e DPR n. 383/94 ss.mm. e ii.

UBICAZIONE: Via S. Frediano, 20 - Pisa

IMMOBILE: F02 - Appartamento Via San Frediano

PROPRIETA': Università di Pisa

TAVOLA numero 2 Str.	ELABORATO:
Marzo 2020	Strutturale - Piante dei muri
SCALA 1:100	Stato Legittimo Stato Progetto Stato Sovrapposto (legittimo /progetto)

Rettore	Prof. Paolo Maria Mancarella	
Responsabile Unico del Procedimento	Ing. Saverio Zingarelli	
Tecnico progettista architettonico	Arch. Sialva Antoni Geom. Andrea Basilischi	
Tecnico progettista opere strutturali	Ing. Saverio Zingarelli	Ing. SAVERIO ZINGARELLI ORDINE INGEGNERI della Provincia di PISA N° 2678 Sezione A INGEGNERE CIVILE E AMBIENTALE INDUSTRIALE, DELL'INFORMAZIONE

A termini di legge si riserviamo la proprietà di questo elaborato con divieto di riprodurlo anche parzialmente

STATO LEGITTIMO

ricostruito graficamente tramite planimetria catastale del 25.04.1939 scheda n. 12386028

Pianta Piano Primo

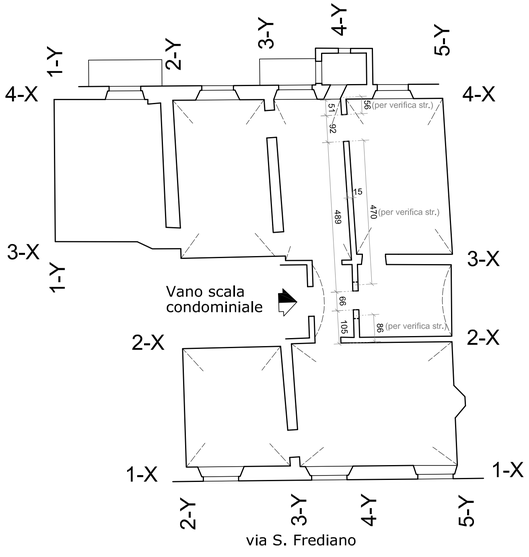

STATO DI PROGETTO

Pianta Piano Primo

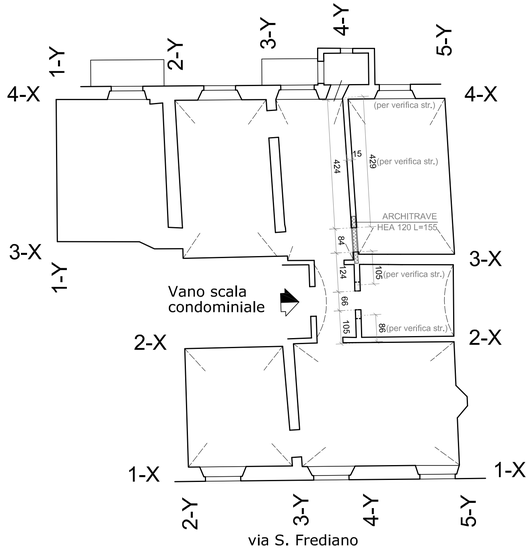

STATO SOVRAPPOSTO

(LEGITTIMO - PROGETTO)

Pianta Piano Primo

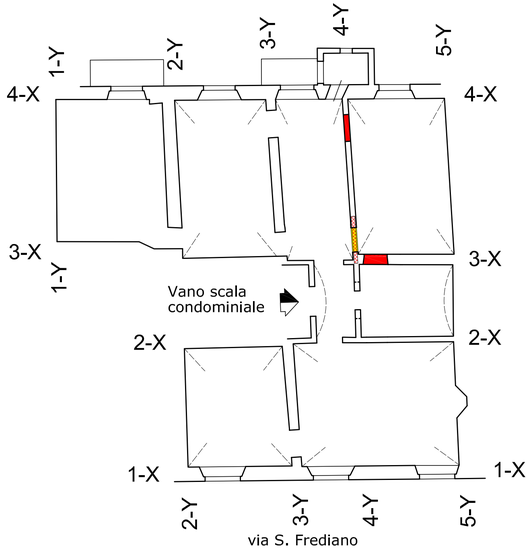

MATERIALI DA USARE

MURATURA (su indicazione D.L.)	: BLOCCHI SEMIPIENI E MALTA CEMENTIZIA (POROTON) : IN MATTONI SEMIPIENI E MALTA CEMENTIZIA (doppio UNI) : IN MATTONI PIENI E MALTA CEMENTIZIA
ARCHITRAVI IN PROFILI METALLICI	: ACCIAIO S275

LEGENDA

- DEMOLIZIONI
- COSTRUZIONI